港灣工程規劃樹狀表

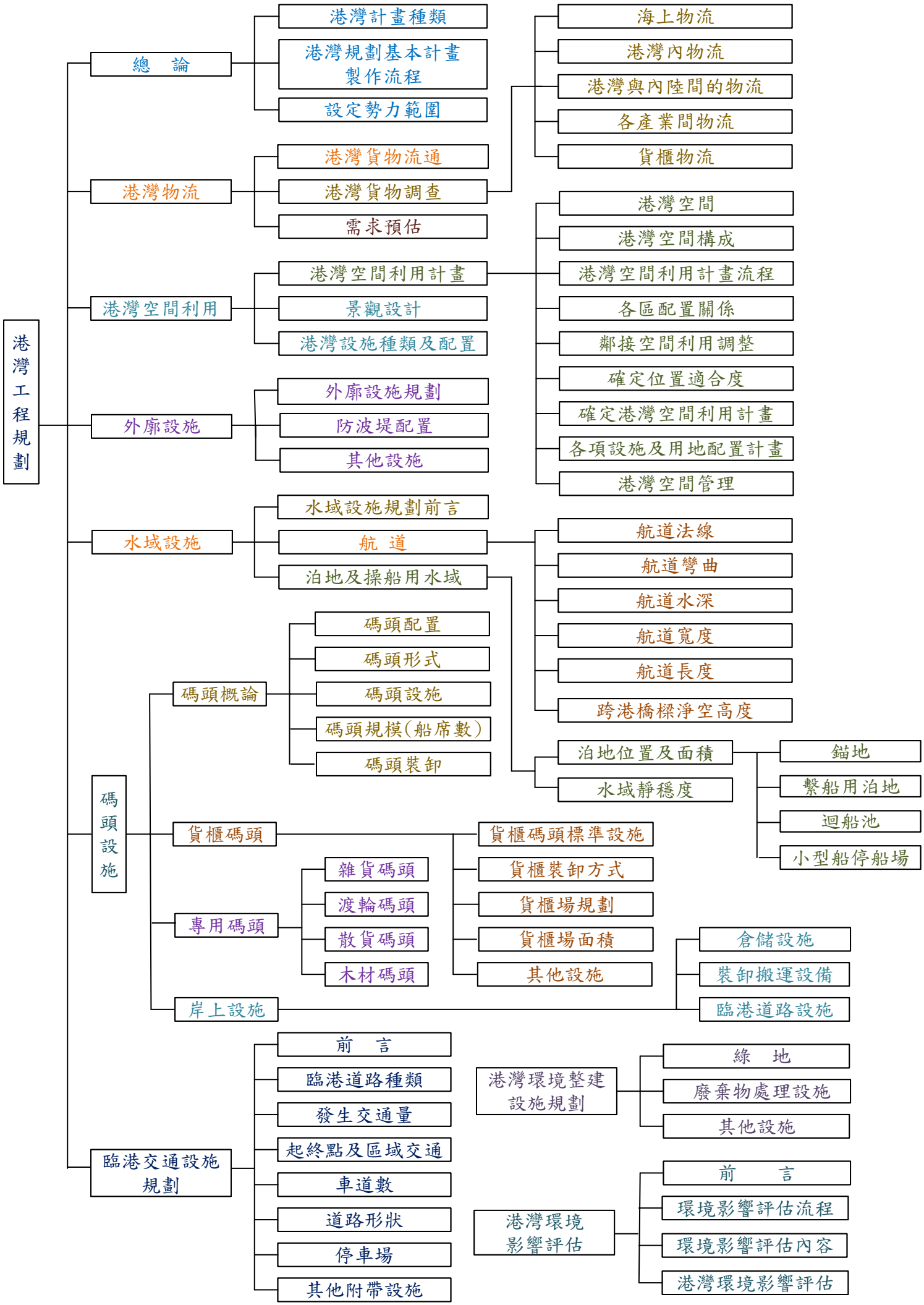
港灣工程規劃
總　論
港灣計畫種類
港灣規劃基本計畫製作流程
設定勢力範圍
港灣物流
港灣貨物流通
港灣貨物調查
需求預估
海上物流
港灣內物流
港灣與內陸間的物流
各產業間物流
貨櫃物流
港灣空間利用
港灣空間利用計畫
景觀設計
港灣設施種類及配置
港灣空間
港灣空間構成
港灣空間利用計畫流程
各區配置關係
鄰接空間利用調整
確定位置適合度
確定港灣空間利用計畫
各項設施及用地配置計畫
港灣空間管理
外廓設施
外廓設施規劃
防波堤配置
其他設施
水域設施
水域設施規劃前言
航　道
泊地及操船用水域
航道法線
航道彎曲
航道水深
航道寬度
航道長度
跨港橋樑淨空高度
泊地位置及面積
水域靜穩度
錨地
繫船用泊地
迴船池
小型船停船場
碼頭設施
碼頭概論
碼頭配置
碼頭形式
碼頭設施
碼頭規模(船席數)
碼頭裝卸
貨櫃碼頭
貨櫃碼頭標準設施
貨櫃裝卸方式
貨櫃場規劃
貨櫃場面積
其他設施
專用碼頭
雜貨碼頭
渡輪碼頭
散貨碼頭
木材碼頭
岸上設施
倉儲設施
裝卸搬運設備
臨港道路設施
臨港交通設施規劃
前　言
臨港道路種類
發生交通量
起終點及區域交通
車道數
道路形狀
停車場
其他附帶設施
港灣環境整建設施規劃
綠　地
廢棄物處理設施
其他設施
港灣環境影響評估
前　言
環境影響評估流程
環境影響評估內容
港灣環境影響評估