漁港工程規劃樹狀表

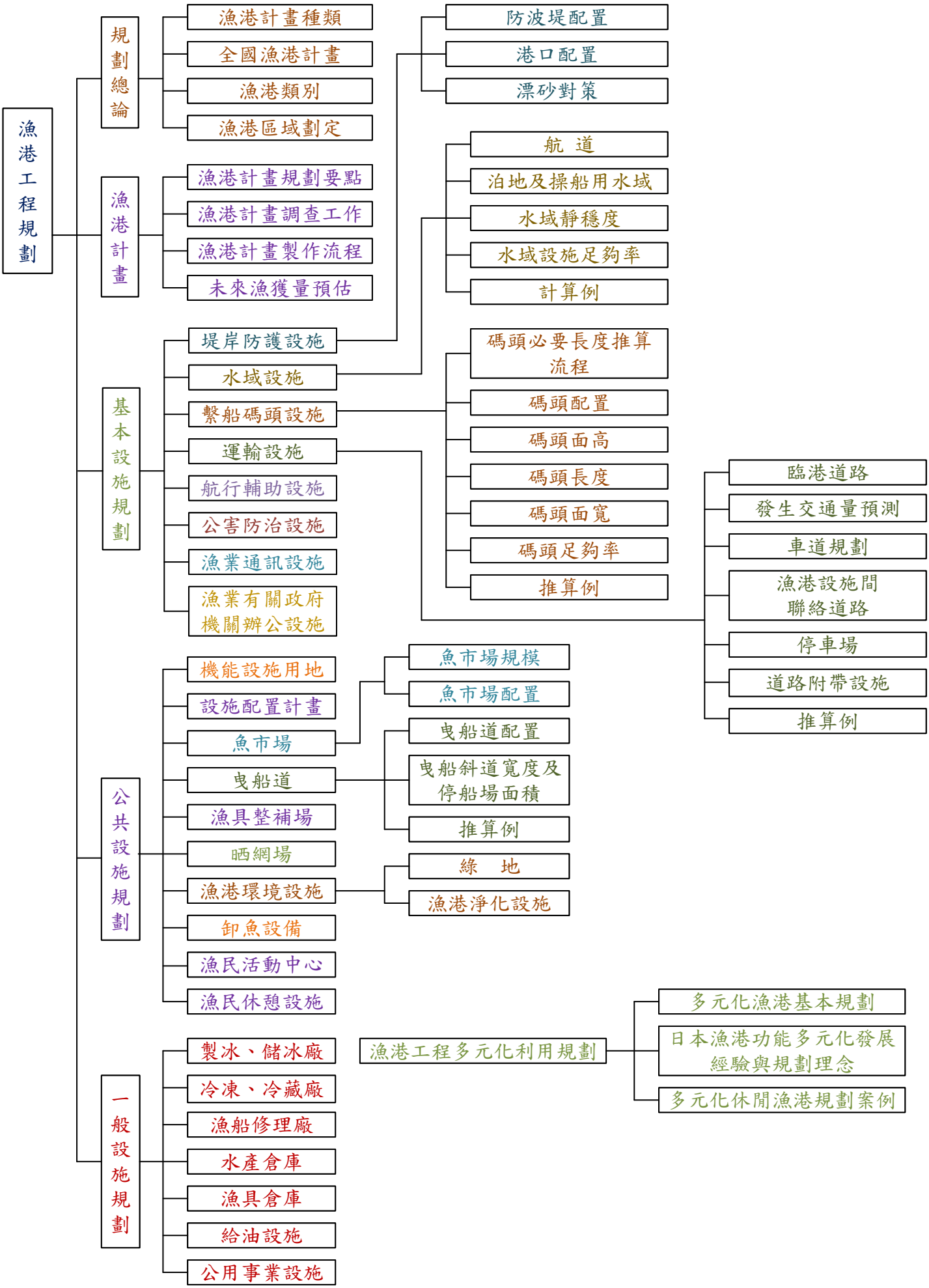
漁港工程規劃
規劃總論
漁港計畫種類
全國漁港計畫
漁港類別
漁港區域劃定
漁港計畫
漁港計畫規劃要點
漁港計畫調查工作
漁港計畫製作流程
未來漁獲量預估
基本設施規劃
堤岸防護設施
水域設施
繫船碼頭設施
運輸設施
航行輔助設施
公害防治設施
漁業通訊設施
漁業有關政府機關辦公設施
防波堤配置
港口配置
漂砂對策
航 道
泊地及操船用水域
水域靜穩度
水域設施足夠率
計算例
碼頭必要長度推算流程
碼頭配置
碼頭面高
碼頭長度
碼頭面寬
碼頭足夠率
推算例
臨港道路
發生交通量預測
車道規劃
漁港設施間聯絡道路
停車場
道路附帶設施
推算例
公共設施規劃
機能設施用地
設施配置計畫
魚市場
曳船道
漁具整補場
晒網場
漁港環境設施
卸魚設備
漁民活動中心
漁民休憩設施
魚市場規模
魚市場配置
曳船道配置
曳船斜道寬度及停船場面積
推算例
綠 地
漁港淨化設施
一般設施規劃
製冰、儲冰廠
冷凍、冷藏廠
漁船修理廠
水產倉庫
漁具倉庫
給油設施
公用事業設施
漁港工程多元化利用規劃
多元化漁港基本規劃
日本漁港功能多元化發展經驗與規劃理念
多元化休閒漁港規劃案例