貨櫃角隅裝置(container corner fitting)

為起吊貨櫃,或將貨櫃固定於車架或火車上，貨櫃 8 個角隅，均有角隅裝置。上面 4 角與吊盤 4 角以插梢插入旋轉，使貨櫃與吊盤連接一起，以利起吊。下面四角與車架或火車車板連接。

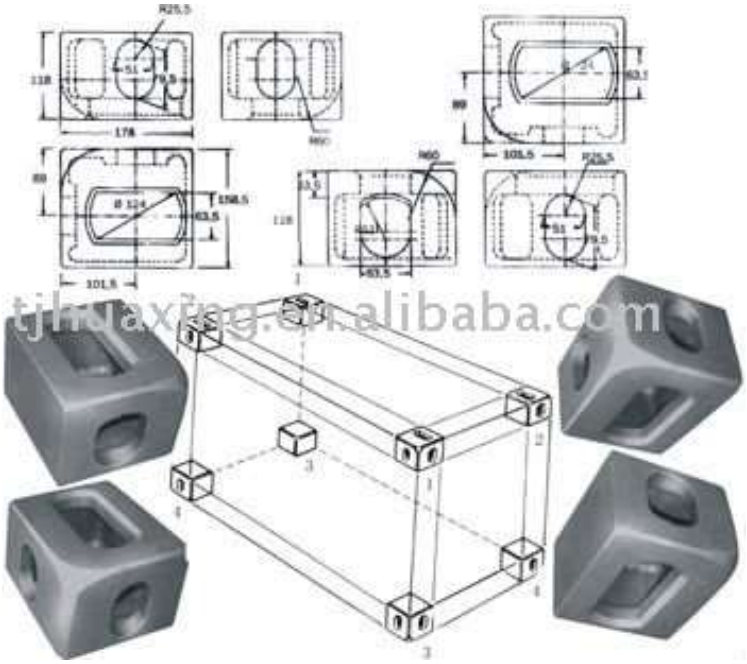

摘自
http://i00.i.aliimg.com/photo/v0/454482822/Iso_1161_Container_Corner_Casting_ContainerCorner_Fitting.jpg

回裝卸設施　回分類索引　回海洋工作站